排污许可证申请表（试行）

（重新申请）

单位名称：威海市和谐硅业有限公司

注册地址：文登区米山镇北郑格村

行业类别：化学试剂和助剂制造，锅炉

生产经营场所地址：文登区米山镇北郑格村北

统一社会信用代码：91371081673183091 3

法定代表人（主要负责人）：刘东强

技术负责人：吕海峰

固定电话：8663999

移动电话：13792716718

企业盖章：

申请日期：2024年12月24日

202437100300125320241224074533

一、排污单位基本情况

表1 排污单位基本信息表

单位名称	威海市和谐硅业有限公司	注册地址	文登区米山镇北郑格村
生产经营场所地址	文登区米山镇北郑格村北	邮政编码（1）	244400
行业类别	化学试剂和助剂制造，锅炉	是否投产（2）	是
投产日期（3）	2016-11-27		
生产经营场所中心经度（4）	121° 54′ 47.56″	生产经营场所中心纬度（5）	37° 10′ 10.78″
组织机构代码		统一社会信用代码	913710816731830913
技术负责人	吕海峰	联系电话	13792716718
所在地是否属于大气重点控制区（6）	否	所在地是否属于总磷控制区（7）	否
所在地是否属于总氮控制区（7）	是	所在地是否属于重金属污染特别排放限值实施区域（8）	否
是否位于工业园区（9）	否	所属工业园区名称	
是否有环评审批文件	是	环境影响评价审批文件文号或备案编号（10）	威环备函【2016】4号
是否有地方政府对违规项目的认定或备案文件（11）	否	认定或备案文件文号	
是否需要改正（12）	否	排污许可证管理类别（13）	重点管理
是否有主要污染物总量分配计划文件（14）	否	总量分配计划文件文号	

注：（1）指生产经营场所地址所在地邮政编码。

（2）2015年1月1日起，正在建设过程中，或者已建成但尚未投产的，选“否”；已经建成投产并产生排污行为的，选“是”。

（3）指已投运的排污单位正式投产运行的时间，对于分期投运的排污单位，以先期投运时间为准。

（4）、（5）指生产经营场所中心经纬度坐标，可通过排污许可管理信息平台中的GIS系统点选后自动生成经纬度。

（6）“大气重点控制区”指生态环境部关于大气污染特别排放限值的执行范围。

（7）总磷、总氮控制区是指《国务院关于印发“十三五”生态环境保护规划的通知》（国发〔2016〕65号）以及生态环境部相关文件中确定的需要对总磷、总氮进行总量控制的区域。

（8）是指各省根据《土壤污染防治行动计划》确定重金属污染排放限值的矿产资源开发活动集中的区域。

（9）是指各级人民政府设立的工业园区、工业集聚区等。

（10）是指环境影响评价报告书、报告表的审批文件号，或者是环境影响评价登记表的备案编号。

（11）对于按照《国务院关于化解产能严重过剩矛盾的指导意见》（国发〔2013〕41号）和《国务院办公厅关于加强环境监管执法的通知》（国办发〔2014〕56号）要求，经地方政府依法处理、整顿规范并符合要求的项目，须列出证明符合要求的相关文件名和文号。

（12）指首次申请排污许可证时，存在未批先建或不具备达标排放能力的，且受到生态环境部门处罚的排污单位，应选择“是”，其他选“否”。

（13）排污单位属于《固定污染源排污许可分类管理名录》中排污许可重点管理的，应选择“重点”，简化管理的选择“简化”。

（14）对于有主要污染物总量控制指标计划的排污单位，须列出相关文件文号（或者其他能够证明排污单位污染物排放总量控制指标的文件和法律文书），并列出上一年主要污染物总量指标；对于总量指标中包括自备电厂的排污单位，应当在备注栏对自备电厂进行单独说明。

二、排污单位登记信息

（一）主要产品及产能

表2 主要产品及产能信息表

序号	生产线名称	生产线编号	产品种类	产品名称	设计值	计量单位	设计年生产时间（d）	其他产品信息
1	其他助剂生产线	HX-01	增碳剂	硅烷偶联剂混合物	20000	t/a	300	

表2-1 主要产品及产能信息补充表

序号	生产线名称	生产线编号	主要生产单元名称	主要工艺名称	生产设施名称	生产设施编号	设施参数	其他设施信息	其他工艺信息

20243710030012532024122407453 3

							参数名称	计量单位	设计值	其他设施参数信息		
1	其他助剂生产线	HX-01	生产/反应单元	原料合成蒸馏	合成釜	MF0003	容积	立方	5			
			生产/反应单元	原料合成蒸馏	成品罐	MF0031	容积	立方	2			
					合成釜	MF0004	容积	立方	5			
					合成釜	MF0005	容积	立方	5			
					合成釜	MF0006	容积	立方	5			
					合成釜	MF0007	容积	立方	5			
					接收罐	MF0020	容积	立方	1			
					接收罐	MF0021	容积	立方	1			
					接收罐	MF0022	容积	立方	1			
					接收罐	MF0023	容积	立方	1			
					接收罐	MF0024	容积	立方	1			
					接收罐	MF0025	容积	立方	1			

2024371003001253202412240745 33

					接收罐	MF0026	容积	立方	1			
					接收罐	MF0027	容积	立方	1			
					接收罐	MF0028	容积	立方	1			
					接收罐	MF0029	容积	立方	1			
					接收罐	MF0030	容积	立方	1			
					蒸馏釜	MF0008	容积	立方	3			
					蒸馏釜	MF0009	容积	立方	3			
					蒸馏釜	MF0010	容积	立方	3			
					蒸馏釜	MF0011	容积	立方	3			
					蒸馏釜	MF0012	容积	立方	3			
					蒸馏釜	MF0013	容积	立方	3			
					蒸馏釜	MF0014	容积	立方	3			
					蒸馏釜	MF0015	容积	立方	3			

2024371003001253202412240745 33

					蒸馏釜	MF0016	容积	立方	3			
					蒸馏釜	MF0017	容积	立方	3			
					蒸馏釜	MF0018	容积	立方	3			
					蒸馏釜	MF0019	容积	立方	3			
			分离精制单元	中间产品反应蒸馏	反应釜	MF0032	容积	立方	2			
					反应釜	MF0033	容积	立方	2			
					反应釜	MF0034	容积	立方	2			
					反应釜	MF0035	容积	立方	2			
					反应釜	MF0036	容积	立方	2			
					反应釜	MF0037	容积	立方	2			
					反应釜	MF0038	容积	立方	2			
					反应釜	MF0039	容积	立方	2			
					接收罐	MF0046	容积	立方	2			
					接收罐	MF0047	容积	立方	2			

2024371003001253202412240745 33

					接收罐	MF0048	容积	立方	2			
					接收罐	MF0049	容积	立方	2			
					接收罐	MF0050	容积	立方	2			
					接收罐	MF0051	容积	立方	2			
					蒸馏釜	MF0040	容积	立方	3			
					蒸馏釜	MF0041	容积	立方	3			
					蒸馏釜	MF0042	容积	立方	3			
					蒸馏釜	MF0043	容积	立方	3			
					蒸馏釜	MF0044	容积	立方	3			
					蒸馏釜	MF0045	容积	立方	3			
			硅69液体生产单元	硅69液体生产	产品罐	MF0058	容积	立方	60			
					产品罐	MF0059	容积	立方	60			
					产品罐	MF0060	容积	立方	60			
					产品罐	MF0061	容积	立方	60			

2024371003001253202412240745 33

					反应釜	MF0052	容积	立方	6.3			
					反应釜	MF0053	容积	立方	6.3			
					反应釜	MF0056	容积	立方	3			
					反应釜	MF0057	容积	立方	3			
					蒸馏釜	MF0054	容积	立方	3			
					蒸馏釜	MF0055	容积	立方	3			
			成品单元	颗粒混合	混合器	MF0062	容积	立方	5			
					混合器	MF0063	容积	立方	5			
			原料预处理/制备单元	储罐	氯丙烯储罐	MF0067	容积	立方	60			
					氯丙烯储罐	MF0068	容积	立方	60			
					氯丙烯储罐	MF0069	容积	立方	60			
					三氯氢硅储罐	MF0064	容积	立方	60			

2024371003001253202412240745 33

					三氯氢硅储罐	MF0065	容积	立方	60			
					三氯氢硅储罐	MF0066	容积	立方	60			
					盐酸储罐	MF0072	容积	立方	40			
					乙醇储罐	MF0070	容积	立方	60			
					乙醇储罐	MF0071	容积	立方	60			
2	其他	HX-02	公用单元	其他	危废库	MF0073	占地面积	平方	180			

注：（1）指主要生产单元所采用的工艺名称。

（2）指某生产单元中主要生产设施（设备）名称。

（3）指设施（设备）的设计规格参数，包括参数名称、设计值、计量单位。

（4）指相应工艺中主要产品名称。

（5）、（6）指相应工艺中主要产品设计产能。

（7）指设计年生产时间。

202437100300125320241224074533

（二）主要原辅材料及燃料

表3 主要原辅材料及燃料信息表

序号	种类（1）	类型	名称（2）	设计年使用量	计量单位（3）	有毒有害成分	成分占比(%)	其他信息
原料及辅料								
1	辅料		硫磺	755	t/a			
	辅料		炭黑	2510	t/a			
	原料		氯丙烯	5081	t/a			
	原料		三氯氢硅	10274	t/a			
	原辅料	催化剂	氯铂酸	0.018	t/a			
	原辅料	其他	氢氧化钠	571	t/a			
	原辅料	其他	乙醇	4758	t/a			

燃料										
序号	燃料名称	设计年使用量	计量单位	灰分(%)	硫分(%)	挥发分(%)	低位发热量(kJ/kg)	有毒有害物质	成分占比（%）	其他信息

2024371003001253202412240745 33

注：（1）指材料种类，选填“原料”或“辅料”。

（2）指原料、辅料名称。

（3）指万t/a、万m^3/a等。

（4）指有毒有害物质或元素，及其在原料或辅料中的成分占比，如氟元素（0.1%）。

2024371003001253202412240745 33

（三）产排污节点、污染物及污染治理设施

表4 废气产排污节点、污染物及污染治理设施信息表

序号	生产线名称及编号	主要生产单元	产污设施编号	产污设施名称（1）	对应产污环节名称（2）	污染物种类（3）	排放形式（4）	污染治理设施						有组织排放口编号（6）	有组织排放口名称	排放口设置是否符合要求（7）	排放口类型	其他信息
								污染治理设施编号	污染治理设施名称（5）	污染治理设施工艺	设计处理效率（%）	是否为可行技术	污染治理设施其他信息					
1	其他助剂生产线，HX-01	成品单元	MF0062	混合器	粉尘	颗粒物	有组织	TA001	布袋除尘器	布袋除尘	99.5	是		DA001	颗粒车间排放口	是	一般排放口	贪黑粉尘进布袋除尘器
2	其他助剂生产线，HX-01	生产/反应单元	MF0009	蒸馏釜	蒸馏	挥发性有机物	有组织	TA003	三级冷凝+活性炭吸附	三级冷凝+活性炭吸附	90	是		DA003	Y1车间排放口	是	一般排放口	蒸馏尾气经过三级冷凝

20243710030012532024122407453 3

序号	生产线名称及编号	主要生产单元	产污设施编号	产污设施名称（1）	对应产污环节名称（2）	污染物种类（3）	排放形式（4）	污染治理设施						有组织排放口编号（6）	有组织排放口名称	排放口设置是否符合要求（7）	排放口类型	其他信息
								污染治理设施编号	污染治理设施名称（5）	污染治理设施工艺	设计处理效率（%）	是否为可行技术	污染治理设施其他信息					
																		活性炭吸附
3	其他助剂生产线，HX-01	生产/反应单元	MF0004	合成釜	合成	挥发性有机物	有组织	TA003	三级冷凝+活性炭吸附	三级冷凝+活性炭吸附	90	是		DA003	Y1车间排放口	是	一般排放口	蒸馏尾气经过三级冷凝活性炭吸附…
4	其他助剂生产线，H	生产/反应单元	MF0007	合成釜	合成	挥发性有机物	有组织	TA003	三级冷凝+活性炭吸附	三级冷凝+活性炭吸附	90	是		DA003	Y1车间排放口	是	一般排放口	蒸馏尾气经过三级

20243710030012532024122407453 3

序号	生产线名称及编号	主要生产单元	产污设施编号	产污设施名称（1）	对应产污环节名称（2）	污染物种类（3）	排放形式（4）	污染治理设施						有组织排放口编号（6）	有组织排放口名称	排放口设置是否符合要求（7）	排放口类型	其他信息
								污染治理设施编号	污染治理设施名称（5）	污染治理设施工艺	设计处理效率（%）	是否为可行技术	污染治理设施其他信息					
	X-01																	冷凝活性炭吸附…
5	其他助剂生产线，HX-01	生产/反应单元	MF0008	蒸馏釜	蒸馏	挥发性有机物	有组织	TA003	三级冷凝+活性炭吸附	三级冷凝+活性炭吸附	90	是		DA003	Y1车间排放口	是	一般排放口	蒸馏尾气经过三级冷凝活性炭吸附…
6	其他助剂生产	生产/反应单元	MF0005	合成釜	合成	挥发性有机物	有组织	TA003	三级冷凝+活性炭吸	三级冷凝+活性炭吸	90	是		DA003	Y1车间排放口	是	一般排放口	蒸馏尾气经过

20243710030012532024122407453 3

序号	生产线名称及编号	主要生产单元	产污设施编号	产污设施名称（1）	对应产污环节名称（2）	污染物种类（3）	排放形式（4）	污染治理设施						有组织排放口编号（6）	有组织排放口名称	排放口设置是否符合要求（7）	排放口类型	其他信息
								污染治理设施编号	污染治理设施名称（5）	污染治理设施工艺	设计处理效率（%）	是否为可行技术	污染治理设施其他信息					
	线，HX-01								附	附								三级冷凝活性炭吸附…
7	其他助剂生产线，HX-01	生产/反应单元	MF0017	蒸馏釜	蒸馏	挥发性有机物	有组织	TA003	三级冷凝+活性炭吸附	三级冷凝+活性炭吸附	90	是		DA003	Y1车间排放口	是	一般排放口	蒸馏尾气经过三级冷凝活性炭吸附…
8	其他助剂	生产/反应	MF0006	合成釜	合成	挥发性有	有组织	TA003	三级冷凝+活	三级冷凝+活	90	是		DA003	Y1车间排	是	一般排放	蒸馏尾气

20243710030012532024122407453 3

序号	生产线名称及编号	主要生产单元	产污设施编号	产污设施名称（1）	对应产污环节名称（2）	污染物种类（3）	排放形式（4）	污染治理设施						有组织排放口编号（6）	有组织排放口名称	排放口设置是否符合要求（7）	排放口类型	其他信息
								污染治理设施编号	污染治理设施名称（5）	污染治理设施工艺	设计处理效率（%）	是否为可行技术	污染治理设施其他信息					
	生产线，HX-01	单元				机物			性炭吸附	性炭吸附					放口		口	经过三级冷凝活性炭吸附…
9	其他助剂生产线，HX-01	生产/反应单元	MF0015	蒸馏釜	蒸馏	挥发性有机物	有组织	TA003	三级冷凝+活性炭吸附	三级冷凝+活性炭吸附	90	是		DA003	Y1车间排放口	是	一般排放口	蒸馏尾气经过三级冷凝活性炭吸附…
10	其他	生产/	MF001	蒸馏	蒸馏	挥发	有组	TA003	三级冷	三级冷	90	是		DA003	Y1车	是	一般	蒸馏

20243710030012532024122407453 3

序号	生产线名称及编号	主要生产单元	产污设施编号	产污设施名称（1）	对应产污环节名称（2）	污染物种类（3）	排放形式（4）	污染治理设施						有组织排放口编号（6）	有组织排放口名称	排放口设置是否符合要求（7）	排放口类型	其他信息
								污染治理设施编号	污染治理设施名称（5）	污染治理设施工艺	设计处理效率（%）	是否为可行技术	污染治理设施其他信息					
	助剂生产线，HX-01	反应单元	0	釜		性有机物	织		凝+活性炭吸附	凝+活性炭吸附					间排放口		排放口	尾气经过三级冷凝活性炭吸附…
11	其他助剂生产线，HX-01	生产/反应单元	MF0016	蒸馏釜	蒸馏	挥发性有机物	有组织	TA003	三级冷凝+活性炭吸附	三级冷凝+活性炭吸附	90	是		DA003	Y1车间排放口	是	一般排放口	蒸馏尾气经过三级冷凝活性炭吸附…

20243710030012532024122407453 3

序号	生产线名称及编号	主要生产单元	产污设施编号	产污设施名称（1）	对应产污环节名称（2）	污染物种类（3）	排放形式（4）	污染治理设施						有组织排放口编号（6）	有组织排放口名称	排放口设置是否符合要求（7）	排放口类型	其他信息
								污染治理设施编号	污染治理设施名称（5）	污染治理设施工艺	设计处理效率（%）	是否为可行技术	污染治理设施其他信息					
12	其他助剂生产线，HX-01	生产/反应单元	MF0012	蒸馏釜	蒸馏	挥发性有机物	有组织	TA003	三级冷凝+活性炭吸附	三级冷凝+活性炭吸附	90	是		DA003	Y1车间排放口	是	一般排放口	蒸馏尾气经过三级冷凝活性炭吸附…
13	其他助剂生产线，HX-01	生产/反应单元	MF0018	蒸馏釜	蒸馏	挥发性有机物	有组织	TA003	三级冷凝+活性炭吸附	三级冷凝+活性炭吸附	90	是		DA003	Y1车间排放口	是	一般排放口	蒸馏尾气经过三级冷凝活性炭吸

20243710030012532024122407453 3

序号	生产线名称及编号	主要生产单元	产污设施编号	产污设施名称（1）	对应产污环节名称（2）	污染物种类（3）	排放形式（4）	污染治理设施						有组织排放口编号（6）	有组织排放口名称	排放口设置是否符合要求（7）	排放口类型	其他信息
								污染治理设施编号	污染治理设施名称（5）	污染治理设施工艺	设计处理效率（%）	是否为可行技术	污染治理设施其他信息					
																		附…
14	其他助剂生产线，HX-01	生产/反应单元	MF0019	蒸馏釜	蒸馏	挥发性有机物	有组织	TA003	三级冷凝+活性炭吸附	三级冷凝+活性炭吸附	90	是		DA003	Y1车间排放口	是	一般排放口	蒸馏尾气经过三级冷凝活性炭吸附…
15	其他助剂生产线，HX-01	生产/反应单元	MF0011	蒸馏釜	蒸馏	挥发性有机物	有组织	TA003	三级冷凝+活性炭吸附	三级冷凝+活性炭吸附	90	是		DA003	Y1车间排放口	是	一般排放口	蒸馏尾气经过三级冷凝活性

2024371003001253202412240745 33

序号	生产线名称及编号	主要生产单元	产污设施编号	产污设施名称（1）	对应产污环节名称（2）	污染物种类（3）	排放形式（4）	污染治理设施						有组织排放口编号（6）	有组织排放口名称	排放口设置是否符合要求（7）	排放口类型	其他信息
								污染治理设施编号	污染治理设施名称（5）	污染治理设施工艺	设计处理效率（%）	是否为可行技术	污染治理设施其他信息					
																		炭吸附…
16	其他助剂生产线，HX-01	生产/反应单元	MF0014	蒸馏釜	蒸馏	挥发性有机物	有组织	TA003	三级冷凝+活性炭吸附	三级冷凝+活性炭吸附	90	是		DA003	Y1车间排放口	是	一般排放口	蒸馏尾气经过三级冷凝活性炭吸附…
17	其他助剂生产线，HX-01	生产/反应单元	MF0013	蒸馏釜	蒸馏	挥发性有机物	有组织	TA003	三级冷凝+活性炭吸附	三级冷凝+活性炭吸附	90	是		DA003	Y1车间排放口	是	一般排放口	蒸馏尾气经过三级冷凝

20243710030012532024122407453 3

序号	生产线名称及编号	主要生产单元	产污设施编号	产污设施名称（1）	对应产污环节名称（2）	污染物种类（3）	排放形式（4）	污染治理设施						有组织排放口编号（6）	有组织排放口名称	排放口设置是否符合要求（7）	排放口类型	其他信息
								污染治理设施编号	污染治理设施名称（5）	污染治理设施工艺	设计处理效率（%）	是否为可行技术	污染治理设施其他信息					
																		活性炭吸附…
18	其他助剂生产线，HX-01	成品单元	MF0063	混合器	混合	颗粒物	有组织	TA001	布袋除尘器	布袋除尘	99	是		DA001	颗粒车间排放口	是	一般排放口	贪黑粉尘布袋除尘
19	其他助剂生产线，HX-01	分离精制单元	MF0040	蒸馏釜	蒸馏	氯化氢	有组织	TA006	降膜吸收塔	降膜吸收	98.5	是		DA006	Y2-2车间排放口	是	一般排放口	氯化氢尾气降膜吸收
20	其他助剂	硅69液体	MF0053	反应釜	反应	挥发性有	有组织	TA004	液碱二级降膜	液碱二级降膜	95	是		DA004	69车间排	是	一般排放	挥发性有

20243710030012532024122407453 3

序号	生产线名称及编号	主要生产单元	产污设施编号	产污设施名称（1）	对应产污环节名称（2）	污染物种类（3）	排放形式（4）	污染治理设施						有组织排放口编号（6）	有组织排放口名称	排放口设置是否符合要求（7）	排放口类型	其他信息
								污染治理设施编号	污染治理设施名称（5）	污染治理设施工艺	设计处理效率（%）	是否为可行技术	污染治理设施其他信息					
	生产线，HX-01	生产单元				机物			吸收	吸收					放口		口	机物碱液二级降膜吸收
21	其他助剂生产线，HX-01	分离精制单元	MF0034	反应釜	反应	氯化氢	有组织	TA006	降膜吸收塔	降膜吸收	98.5	是		DA006	Y2-2车间排放口	是	一般排放口	氯化氢尾气降膜吸收
22	其他助剂生产线，HX-01	分离精制单元	MF0039	反应釜	反应	氯化氢	有组织	TA006	降膜吸收塔	降膜吸收	98.5	是		DA006	Y2-2车间排放口	是	一般排放口	氯化氢尾气降膜吸收

20243710030012532024122407453 3

序号	生产线名称及编号	主要生产单元	产污设施编号	产污设施名称（1）	对应产污环节名称（2）	污染物种类（3）	排放形式（4）	污染治理设施						有组织排放口编号（6）	有组织排放口名称	排放口设置是否符合要求（7）	排放口类型	其他信息
								污染治理设施编号	污染治理设施名称（5）	污染治理设施工艺	设计处理效率（%）	是否为可行技术	污染治理设施其他信息					
23	其他助剂生产线，HX-01	硅69液体生产单元	MF0055	蒸馏釜	蒸馏	挥发性有机物	有组织	TA004	液碱二级降膜吸收	液碱二级降膜吸收	95	是		DA004	69车间排放口	是	一般排放口	挥发性有机物碱液降膜吸收
24	其他助剂生产线，HX-01	分离精制单元	MF0033	反应釜	反应	氯化氢	有组织	TA006	降膜吸收塔	降膜吸收	98.5	是		DA006	Y2-2车间排放口	是	一般排放口	氯化氢尾气降膜吸收
25	其他助剂生产线，H	分离精制单元	MF0042	蒸馏釜	蒸馏	氯化氢	有组织	TA006	降膜吸收塔	降膜吸收	98.5	是		DA006	Y2-2车间排放口	是	一般排放口	氯化氢尾气降膜吸

2024371003001253202412240745 33

序号	生产线名称及编号	主要生产单元	产污设施编号	产污设施名称（1）	对应产污环节名称（2）	污染物种类（3）	排放形式（4）	污染治理设施						有组织排放口编号（6）	有组织排放口名称	排放口设置是否符合要求（7）	排放口类型	其他信息
								污染治理设施编号	污染治理设施名称（5）	污染治理设施工艺	设计处理效率（%）	是否为可行技术	污染治理设施其他信息					
	X-01																	收
26	其他助剂生产线，HX-01	硅69液体生产单元	MF0056	反应釜	反应	挥发性有机物	有组织	TA004	液碱二级降膜吸收	液碱二级降膜吸收	95	是		DA004	69车间排放口	是	一般排放口	挥发性有机物二级碱液吸收
27	其他助剂生产线，HX-01	分离精制单元	MF0036	反应釜	反应	氯化氢	有组织	TA006	降膜吸收塔	降膜吸收	98.5	是		DA006	Y2-2车间排放口	是	一般排放口	氯化氢尾气降膜吸收
28	其他，HX-02	公用单元	MF0073	危废库	危废库挥发	臭气浓度	有组织	TA007	活性炭吸附塔	活性炭吸附	90	是		DA007	危废库排气筒	是	一般排放口	

2024371003001253202412240745 33

序号	生产线名称及编号	主要生产单元	产污设施编号	产污设施名称（1）	对应产污环节名称（2）	污染物种类（3）	排放形式（4）	污染治理设施						有组织排放口编号（6）	有组织排放口名称	排放口设置是否符合要求（7）	排放口类型	其他信息
								污染治理设施编号	污染治理设施名称（5）	污染治理设施工艺	设计处理效率（%）	是否为可行技术	污染治理设施其他信息					
					危废库挥发	挥发性有机物	有组织	TA007	活性炭吸附塔	活性炭吸附	90	是		DA007	危废库排气筒	是	一般排放口	
29	其他助剂生产线，HX-01	生产/反应单元	MF0003	合成釜	合成	挥发性有机物	有组织	TA003	三级冷凝+活性炭吸附	三级冷凝+活性炭吸附	90	是		DA003	Y1车间排放口	是	一般排放口	尾气三级冷凝后活性炭吸附
30	其他助剂生产线，HX-01	硅69液体生产单元	MF0052	反应釜	反应	挥发性有机物	有组织	TA004	液碱二级降膜吸收	液碱二级降膜吸收	95	是		DA004	69车间排放口	是	一般排放口	挥发性有机物二级碱液吸收

2024371003001253202412240745 33

序号	生产线名称及编号	主要生产单元	产污设施编号	产污设施名称（1）	对应产污环节名称（2）	污染物种类（3）	排放形式（4）	污染治理设施						有组织排放口编号（6）	有组织排放口名称	排放口设置是否符合要求（7）	排放口类型	其他信息
								污染治理设施编号	污染治理设施名称（5）	污染治理设施工艺	设计处理效率（%）	是否为可行技术	污染治理设施其他信息					
31	其他助剂生产线，HX-01	硅69液体生产单元	MF0054	蒸馏釜	蒸馏	挥发性有机物	有组织	TA004	液碱二级降膜吸收	液碱二级降膜吸收	95	是		DA004	69车间排放口	是	一般排放口	挥发性有机物二级碱液吸收
32	其他助剂生产线，HX-01	硅69液体生产单元	MF0057	反应釜	反应	挥发性有机物	有组织	TA004	液碱二级降膜吸收	液碱二级降膜吸收	95	是		DA004	69车间排放口	是	一般排放口	挥发性有机物二级碱液吸收
33	其他助剂生产	分离精制单元	MF0045	蒸馏釜	蒸馏	挥发性有机物	有组织	TA005	三级冷凝	三级冷凝吸收装置	98.5	是		DA005	Y2-1排放口	是	一般排放口	挥发性有机物

2024371003001253202412240745 33

序号	生产线名称及编号	主要生产单元	产污设施编号	产污设施名称（1）	对应产污环节名称（2）	污染物种类（3）	排放形式（4）	污染治理设施						有组织排放口编号（6）	有组织排放口名称	排放口设置是否符合要求（7）	排放口类型	其他信息
								污染治理设施编号	污染治理设施名称（5）	污染治理设施工艺	设计处理效率（%）	是否为可行技术	污染治理设施其他信息					
	线，HX-01																	三级冷凝
34	其他助剂生产线，HX-01	分离精制单元	MF0032	反应釜	反应	挥发性有机物	有组织	TA005	三级冷凝	三级冷凝吸收装置	98.5	是		DA005	Y2-1排放口	是	一般排放口	挥发性有机物三级冷凝
35	其他助剂生产线，HX-01	分离精制单元	MF0041	蒸馏釜	蒸馏	挥发性有机物	有组织	TA005	三级冷凝	三级冷凝吸收装置	98.5	是		DA005	Y2-1排放口	是	一般排放口	挥发性有机物三级冷凝
36	其他助剂生产	分离精制单元	MF0043	蒸馏釜	蒸馏	挥发性有机物	有组织	TA005	三级冷凝	三级冷凝吸收装置	98.5	是		DA005	Y2-1排放口	是	一般排放口	挥发性有机物

2024371003001253202412240745 33

序号	生产线名称及编号	主要生产单元	产污设施编号	产污设施名称（1）	对应产污环节名称（2）	污染物种类（3）	排放形式（4）	污染治理设施						有组织排放口编号（6）	有组织排放口名称	排放口设置是否符合要求（7）	排放口类型	其他信息
								污染治理设施编号	污染治理设施名称（5）	污染治理设施工艺	设计处理效率（%）	是否为可行技术	污染治理设施其他信息					
	线，HX-01																	三级冷凝
37	其他助剂生产线，HX-01	分离精制单元	MF0037	反应釜	蒸馏	挥发性有机物	有组织	TA005	三级冷凝	三级冷凝吸收装置	98.5	是		DA005	Y2-1排放口	是	一般排放口	挥发性有机物三级冷凝
38	其他助剂生产线，HX-01	分离精制单元	MF0035	反应釜	蒸馏	挥发性有机物	有组织	TA005	三级冷凝	三级冷凝吸收装置	98.5	是		DA005	Y2-1排放口	是	一般排放口	挥发性有机物三级冷凝
39	其他助剂生产	分离精制单元	MF0038	反应釜	反应	氯化氢	有组织	TA006	降膜吸收塔	降膜吸收	98.5	是		DA006	Y2-2车间排放	是	一般排放口	氯化氢尾气降

2024371003001253202412240745 33

序号	生产线名称及编号	主要生产单元	产污设施编号	产污设施名称（1）	对应产污环节名称（2）	污染物种类（3）	排放形式（4）	污染治理设施						有组织排放口编号（6）	有组织排放口名称	排放口设置是否符合要求（7）	排放口类型	其他信息
								污染治理设施编号	污染治理设施名称（5）	污染治理设施工艺	设计处理效率（%）	是否为可行技术	污染治理设施其他信息					
	线，HX-01														口			膜吸收
40	其他助剂生产线，HX-01	分离精制单元	MF0044	蒸馏釜	蒸馏	挥发性有机物	有组织	TA005	三级冷凝	三级冷凝吸收装置	98.5	是		DA005	Y2-1排放口	是	一般排放口	挥发性有机物三级冷凝

注：（1）指主要生产设施。

（2）指生产设施对应的主要产污环节名称。

（3）以相应排放标准中确定的污染因子为准。

（4）指有组织排放或无组织排放。

2024371003001253202412240745 33

（5）污染治理设施名称，对于有组织废气，以火电行业为例，污染治理设施名称包括三电场静电除尘器、四电场静电除尘器、普通袋式除尘器、覆膜滤料袋式除尘器等。

（6）排放口编号可按照地方生态环境主管部门现有编号进行填写或者由排污单位自行编制。

（7）指排放口设置是否符合排污口规范化整治技术要求等相关文件的规定。

2024371003001253202412240745 33

表5 废水类别、污染物及污染治理设施信息表

序号	生产线类型及编号	废水类别（1）	污染物种类（2）	污染治理设施						排放去向	排放方式	排放规律（4）	排放口编号（6）	排放口名称	排放口设置是否符合要求（7）	排放口类型	其他信息
				污染治理设施编号	污染治理设施名称（5）	污染治理设施工艺	设计处理水量（t/h）	是否为可行技术	污染治理设施其他信息								
1	其他助剂生产线，HX-01	生活污水、生产废水、循环冷却水	化学需氧量,氨氮（NH3-N）,总氮（以N计）,总磷（以P计）,pH值,五日生化需氧量	TW001	综合废水处理设施	一级处理-沉淀，二级处理-A/O	2.1	是		其他（包括回喷、回填、回灌、回用等）	无						回用

20243710030012532024122407453 3

注：（1）指产生废水的工艺、工序，或废水类型的名称。

（2）以相应排放标准中确定的污染因子为准。

（3）包括不外排；排至厂内综合污水处理站；直接进入海域；直接进入江河、湖、库等水环境；进入城市下水道（再入江河、湖、库）；进入城市下水道（再入沿海海域）；进入城市污水处理厂；直接进入污灌农田；进入地渗或蒸发地；进入其他单位；工业废水集中处理厂；其他（包括回喷、回填、回灌、回用等）。对于工艺、工序产生的废水，“不外排”指全部在工序内部循环使用，“排至厂内综合污水处理站”指工序废水经处理后排至综合处理站。对于综合污水处理站，“不外排”指全厂废水经处理后全部回用不排放。

（4）包括连续排放，流量稳定；连续排放，流量不稳定，但有周期性规律；连续排放，流量不稳定，但有规律，且不属于周期性规律；连续排放，流量不稳定，属于冲击型排放；连续排放，流量不稳定且无规律，但不属于冲击型排放；间断排放，排放期间流量稳定；间断排放，排放期间流量不稳定，但有周期性规律；间断排放，排放期间流量不稳定，但有规律，且不属于非周期性规律；间断排放，排放期间流量不稳定，属于冲击型排放；间断排放，排放期间流量不稳定且无规律，但不属于冲击型排放。

（5）指主要污水处理设施名称，如“综合污水处理站”、“生活污水处理系统”等。

（6）排放口编号可按地方环境管理部门现有编号进行填写或由排污单位根据国家相关规范进行编制。

（7）指排放口设置是否符合排污口规范化整治技术要求等相关文件的规定。

2024371003001253202412240745 33

三、大气污染物排放

（一）排放口

表6 大气排放口基本情况表

序号	排放口编号	排放口名称	污染物种类	排放口地理坐标（1）		排气筒高度（m）	排气筒出口内径（m）（2）	排气温度（℃）	其他信息
				经度	纬度				
1	DA001	颗粒车间排放口	颗粒物	121° 54′ 49.54″	37° 10′ 15.38″	15	0.3	常温	
2	DA003	Y1车间排放口	挥发性有机物	121° 54′ 48.67″	37° 10′ 13.08″	15	0.3	常温	
3	DA004	69车间排放口	挥发性有机物	121° 54′ 49.28″	37° 10′ 14.27″	15	0.3	常温	
4	DA005	Y2-1排放口	挥发性有机物	121° 54′ 49.21″	37° 10′ 13.58″	15	0.3	常温	
5	DA006	Y2-2车间排放口	氯化氢	121° 54′ 49.21″	37° 10′ 14.27″	15	0.3	常温	
6	DA007	危废库排	挥发性有	121° 54′ 50.94″	37° 10′ 11.86″	15	0.35	常温	

2024371003001253202412240745 33

序号	排放口编号	排放口名称	污染物种类	排放口地理坐标（1）		排气筒高度（m）	排气筒出口内径（m）（2）	排气温度（℃）	其他信息
				经度	纬度				
		气筒	机物,臭气浓度						

注：（1）指排气筒所在地经纬度坐标，可通过排污许可管理信息平台中的GIS系统点选后自动生成经纬度。

（2）对于不规则形状排气筒，填写等效内径。

表7 废气污染物排放执行标准表

序号	排放口编号	排放口名称	污染物种类	国家或地方污染物排放标准（1）			环境影响评价批复要求（2）	承诺更加严格排放限值（3）	其他信息
				名称	浓度限值	速率限值(kg/h)			
1	DA001	颗粒车间排放口	颗粒物	区域性大气污染物综合排放标准DB37/2376-2019	20mg/Nm3	/	20mg/Nm3	/mg/Nm3	
2	DA003	Y1车间排放口	挥发性有机物	挥发性有机物排放标准第6部分：有机化工行业	60mg/Nm3	3	60mg/Nm3	/mg/Nm3	

202437100300125320241224074533

序号	排放口编号	排放口名称	污染物种类	国家或地方污染物排放标准（1）			环境影响评价批复要求（2）	承诺更加严格排放限值（3）	其他信息
				名称	浓度限值	速率限值(kg/h)			
				DB37/2801.6-2018					
3	DA004	69车间排放口	挥发性有机物	挥发性有机物排放标准第6部分：有机化工行业DB37/2801.6-2018	60mg/Nm3	3	60mg/Nm3	/mg/Nm3	
4	DA005	Y2-1排放口	挥发性有机物	挥发性有机物排放标准第6部分：有机化工行业DB37/2801.6-2018	60mg/Nm3	3	60mg/Nm3	/mg/Nm3	
5	DA006	Y2-2车间排放口	氯化氢	大气污染物综合排放标准GB16297-1996	100mg/Nm3	/	100mg/Nm3	/mg/Nm3	
6	DA007	危废库排气筒	挥发性有机物	挥发性有机物排放标准第6部分	60mg/Nm3	3	60mg/Nm3	/mg/Nm3	

2024371003001253202412240745 33

序号	排放口编号	排放口名称	污染物种类	国家或地方污染物排放标准（1）			环境影响评价批复要求（2）	承诺更加严格排放限值（3）	其他信息
				名称	浓度限值	速率限值(kg/h)			
				：有机化工行业DB37/2801.6-2018					
7	DA007	危废库排气筒	臭气浓度	恶臭污染物排放标准GB 14554-93	2000	/	2000	/	

注：（1）指对应排放口须执行的国家或地方污染物排放标准的名称、编号及浓度限值。

（2）新增污染源必填。

（3）如火电厂超低排放浓度限值。

2024371003001253202412240745 33

（二）有组织排放信息

表8 大气污染物有组织排放表

序号	排放口编号	排放口名称	污染物种类	申请许可排放浓度限值	申请许可排放速率限值（kg/h）	申请年许可排放量限值（t/a）					申请特殊排放浓度限值（1）	申请特殊时段许可排放量限值（2）
						第一年	第二年	第三年	第四年	第五年		
主要排放口												
主要排放口合计			颗粒物								/	/
			SO2								/	/
			NOx								/	/
			VOCs								/	/
一般排放口												
1	DA001	颗粒车间排放口	颗粒物	20mg/Nm3	/	/	/	/	/	/	/mg/Nm3	/
2	DA003	Y1车间排放口	挥发性有机物	60mg/Nm3	3	/	/	/	/	/	/mg/Nm3	/
3	DA004	69车间排放口	挥发性有机物	60mg/Nm3	3	/	/	/	/	/	/mg/Nm3	/

2024371003001253202412240745 33

序号	排放口编号	排放口名称	污染物种类	申请许可排放浓度限值	申请许可排放速率限值（kg/h）	申请年许可排放量限值（t/a）					申请特殊排放浓度限值（1）	申请特殊时段许可排放量限值（2）
						第一年	第二年	第三年	第四年	第五年		
4	DA005	Y2-1排放口	挥发性有机物	60mg/Nm3	3	/	/	/	/	/	/mg/Nm3	/
5	DA006	Y2-2车间排放口	氯化氢	100mg/Nm3	/	/	/	/	/	/	/mg/Nm3	/
6	DA007	危废库排气筒	挥发性有机物	60mg/Nm3	3	/	/	/	/	/	/mg/Nm3	/
7	DA007	危废库排气筒	臭气浓度	2000	/	/	/	/	/	/	/mg/Nm3	/
一般排放口合计			颗粒物			/	/	/	/	/	/	/
			SO2			/	/	/	/	/	/	/
			NOx			/	/	/	/	/	/	/
			VOCs			/	/	/	/	/	/	/
全厂有组织排放总计（3）												
全厂有组织排放总计			颗粒物								/	/
			SO2								/	/
			NOx								/	/

2024371003001253202412240745 33

序号	排放口编号	排放口名称	污染物种类	申请许可排放浓度限值	申请许可排放速率限值（kg/h）	申请年许可排放量限值（t/a）					申请特殊排放浓度限值（1）	申请特殊时段许可排放量限值（2）
						第一年	第二年	第三年	第四年	第五年		
			VOCs								/	/

主要排放口备注信息
/
一般排放口备注信息
/
全厂排放口备注信息

2024371003001253202412240745 33

/

注：（1）（2）指地方政府制定的环境质量限期达标规划、重污染天气应对措施中对排污单位有更加严格的排放控制要求。

（3）“全厂有组织排放总计”指的是，主要排放口与一般排放口之和数据。

申请年排放量限值计算过程：（包括方法、公式、参数选取过程，以及计算结果的描述等内容）

/

申请特殊时段许可排放量限值计算过程：（包括方法、公式、参数选取过程，以及计算结果的描述等内容）

/

2024371003001253202412240745 33

（三）无组织排放信息

表9 大气污染物无组织排放表

序号	生产设施编号/无组织排放编号	产污环节（1）	污染物种类	主要污染防治措施	国家或地方污染物排放标准		其他信息	年许可排放量限值（t/a）					申请特殊时段许可排放量限值
					名称	浓度限值（mg/Nm³）		第一年	第二年	第三年	第四年	第五年	
1	厂界		氯化氢	物料储存于密闭容器中,加强通风,员工精心操作，增加反应时间，减少无组织排放	大气污染物综合排放标准GB16297-1996	0.2mg/Nm3		/	/	/	/	/	/
2	厂界		臭气浓度	生物除臭,加强设备管理、精心操作、增加通风	有机化工企业污水处理厂（站）挥发性有机物及恶臭污染物排放标准DB37/3161-2018	20无量纲		/	/	/	/	/	/
3	厂界		挥发性有机	物料密闭输	挥发性有机物排	2mg/Nm3		/	/	/	/	/	/

2024371003001253202412240745 33

序号	生产设施编号/无组织排放编号	产污环节（1）	污染物种类	主要污染防治措施	国家或地方污染物排放标准		其他信息	年许可排放量限值（t/a）					申请特殊时段许可排放量限值
					名称	浓度限值（mg/Nm³）		第一年	第二年	第三年	第四年	第五年	
			物	送,满足储罐控制要求,加强通风,精心操作,增加反应时间，减少无组织排放	放标准第6部分：有机化工行业DB37/2801.6-2018								
4	厂界		颗粒物	废气收集处理后有组织排放,加强通风,制订操作规程、加强管理、人员定期培训提高操作水平	大气污染物综合排放标准GB16297-1996	1mg/Nm3		/	/	/	/	/	/
全厂无组织排放总计													
全厂无组织排放总计			颗粒物					/	/	/	/	/	/

2024371003001253202412240745 33

序号	生产设施编号/无组织排放编号	产污环节（1）	污染物种类	主要污染防治措施	国家或地方污染物排放标准		其他信息	年许可排放量限值（t/a）					申请特殊时段许可排放量限值
					名称	浓度限值（mg/Nm³）		第一年	第二年	第三年	第四年	第五年	
			SO2					/	/	/	/	/	/
			NOx					/	/	/	/	/	/
			VOCs					/	/	/	/	/	/

注：（1）主要可以分为设备与管线组件泄漏、储罐泄漏、装卸泄漏、废水集输储存处理、原辅材料堆存及转运、循环水系统泄漏等环节。

2024371003001253202412240745 33

（四）企业大气排放总许可量

表10　企业大气排放总许可量

序号	污染物种类	第一年（t/a）	第二年（t/a）	第三年（t/a）	第四年（t/a）	第五年（t/a）
1	颗粒物	/	/	/	/	/
2	SO2	/	/	/	/	/
3	NOx	/	/	/	/	/
4	VOCs	/	/	/	/	/

企业大气排放总许可量备注信息

2024371003001253202412240745 33

企业大气排放总许可量备注信息
/

注：（1）“全厂合计”指的是，“全厂有组织排放总计”与“全厂无组织排放总计”之和数据、全厂总量控制指标数据两者取严。

2024371003001253202412240745 33

四、水污染物排放

（一）排放口

表11 废水直接排放口基本情况表

序号	排放口编号	排放口名称	排放口地理坐标（1）		排放去向	排放规律	间歇排放时段	受纳自然水体信息		汇入受纳自然水体处地理坐标（4）		其他信息
			经度	纬度				名称（2）	受纳水体功能目标（3）	经度	纬度	

表11-1 入河排污口信息表

序号	排放口编号	排放口名称	入河排污口			其他信息
			名称	编号	批复文号	

2024371003001253202412240745 33

表11-2雨水排放口基本情况表

序号	排放口编号	排放口名称	排放口地理坐标（1）		排放去向	排放规律	间歇排放时段	受纳自然水体信息		汇入受纳自然水体处地理坐标（4）		其他信息
			经度	纬度				名称（2）	受纳水体功能目标（3）	经度	纬度	
1	DW001	1号雨水排放口	121°54′51.12″	37°10′9.48″	直接进入江河、湖、库等水环境	间断排放，排放期间流量不稳定，属于冲击型排放	雨水排放的时间段	东母猪河	IV类	121°55′37.92″	37°9′26.06″	

注：（1）对于直接排放至地表水体的排放口，指废水排出厂界处经纬度坐标；

可手工填写经纬度，也可通过排污许可证管理信息平台中的GIS系统点选后自动生成经纬度。

2024371003001253202412240745 33

（2）指受纳水体的名称，如南沙河、太子河、温榆河等。

（3）指对于直接排放至地表水体的排放口，其所处受纳水体功能类别，如Ⅲ类、Ⅳ类、Ⅴ类等。

（4）对于直接排放至地表水体的排放口，指废水汇入地表水体处经纬度坐标；

可通过排污许可证管理信息平台中的GIS系统点选后自动生成经纬度。

（5）废水向海洋排放的，应当填写岸边排放或深海排放。深海排放的，还应说明排污口的深度、与岸线直线距离。在备注中填写。

表12 废水间接排放口基本情况表

序号	排放口编号	排放口名称	排放口地理坐标（1）		排放去向	排放规律	间歇排放时段	受纳污水处理厂信息			
			经度	纬度				名称（2）	污染物种类	排水协议规定的浓度限值	国家或地方污染物排放标准浓度限值

注：（1）对于排至厂外城镇或工业污水集中处理设施的排放口，指废水排出厂界处经纬度坐标；对纳入管控的车间或者生产设施排放口，指废水排出车间或者生产设施边界处经纬度坐标；可通过排污许可证管理信息平台中的GIS系统点选后自动生成经纬度。

2024371003001253202412240745 33

（2）指厂外城镇或工业污水集中处理设施名称，如酒仙桥生活污水处理厂、宏兴化工园区污水处理厂等。

（3）属于选填项，指排污单位与受纳污水处理厂等协商的污染物排放浓度限值要求。

（4）指污水处理厂废水排入环境水体时应当执行的国家或地方污染物排放标准浓度限值(mg/L)。

表13 废水污染物排放执行标准表

序号	排放口编号	排放口名称	污染物种类	国家或地方污染物排放标准（1）		排水协议规定的浓度限值（如有）	环境影响评价批复要求	承诺更加严格排放限值	其他信息
				名称	浓度限值				

注：（1）指对应排放口须执行的国家或地方污染物排放标准的名称及浓度限值。

（2）属于选填项，指排污单位与受纳污水处理厂等协商的污染物排放浓度限值要求。

（3）新增污染源必填。

20243710030012532024122407453 3

（二）申请排放信息

表14 废水污染物排放

序号	排放口编号	排放口名称	污染物种类	申请排放浓度限值	申请年排放量限值（t/a）（1）					申请特殊时段排放量限值
					第一年	第二年	第三年	第四年	第五年	
主要排放口										
主要排放口合计			CODcr							/
			氨氮							/
一般排放口										
一般排放口合计			CODcr							/
			氨氮							/
全厂排放口源										
全厂排放口总计			CODcr		/	/	/	/	/	/
			氨氮		/	/	/	/	/	/

2024371003001253202412240745 33

主要排放口备注信息
一般排放口备注信息
全厂排放口备注信息
/

20243710030012532024122407453 3

注：（1）排入城镇集中污水处理设施的生活污水无需申请许可排放量。

申请年排放量限值计算过程：（包括方法、公式、参数选取过程，以及计算结果的描述等内容）

/

申请特殊时段许可排放量限值计算过程：（包括方法、公式、参数选取过程，以及计算结果的描述等内容）

/

202437100300125320241224074533

五、固体废物排放信息

表15 固体废物基础信息表

固体废物基础信息表									
序号	固体废物类别	固体废物名称	代码	危险特性	类别	物理性状	产生环节	去向	备注
1	危险废物	废液体催化剂	HW50 900-048-50	T	/	半固态（泥态废物，SS）	其他助剂生产线HX-01	自行贮存，委托处置	反应使用催化剂
2	一般工业固体废物	其他一般工业固体废物	SW59	/	第Ⅰ类工业固体废物	固态（固态废物，S）	其他助剂生产线HX-01	委托利用，自行贮存	炭黑加料产生废包装袋由厂家回收
3	一般工业固体废物	其他一般工业固体废物	SW59	/	第Ⅰ类工业固体废物	固态（固态废物，S）	其他HX-02	自行贮存，委托处置	水处理废活性炭石英砂反渗

2024371003001253202412240745 33

									透膜，产生即委托处置，不在厂内储存
4	危险废物	烟气、VOCs治理过程（不包括餐饮行业油烟治理过程）产生的废活性炭，化学原料和化学制品脱色（不包括有机合成食品添加剂脱色）、除杂、净化过程产生的废活性炭（不包括900-405-06、772-005-18、 261-053-29、265-002-29、384-003-29、387-001-29类废物）	HW49 900-039-49	T	/	固态（固态废物，S）	其他助剂生产线HX-01	自行贮存,委托处置	γ1生产产生废活性炭
5	一般工业固体废物	其他一般工业固体废物	SW59	/	第Ⅰ类工业固体废物	固态（固态废物，S）	其他HX-02	委托处置	制氮设备废分子筛，不在厂内储存，

2024371003001253202412240745 33

									产生后立即委托处理
6	危险废物	含有或沾染毒性、感染性危险废物的废弃包装物、容器、过滤吸附介质	HW49 900-041-49	T/In	/	固态（固态废物，S）	其他助剂生产线HX-01	自行贮存，委托处置	Si-69生产废硫磺包装袋
7	一般工业固体废物	其他一般工业固体废物	SW59	/	第Ⅰ类工业固体废物	半固态（泥态废物，SS）	其他HX-02	委托利用	污水处理站干化污泥，不在厂内储存，产生后立即委托处理
8	危险废物	其他化工生产过程（不包括以生物质为主要原料的加工过程）中精馏、蒸馏和热解工艺产生的高沸点釜底残余物	HW11 900-013-11	T	/	液态（高浓度液态废物L）	其他助剂生产线HX-01	自行贮存，委托处置	γ1生产釜残
9	危险废物	其他生产、销售、使用过	HW08 900-	T，I	/	液态（高浓	其他HX-02	自行贮存	废油

20243710030012532024122407453 3

		程中产生的废矿物油及沾染矿物油的废弃包装物	249-08			度液态废物L）		,委托处置	
10	一般工业固体废物	其他一般工业固体废物	SW59	/	第Ⅰ类工业固体废物	固态（固态废物，S）	其他助剂生产线HX-01	自行贮存,委托处置	固化盐结晶盐经鉴定不属于危险废物

表16 自行贮存和自行利用/处置设施信息表

固体废物类别					危险废物				
自行贮存和自行利用/处置设施基本信息									
设施名称		危废库			设施编号			TS002	
设施类型		自行贮存设施			位置			经度121° 54′ 51.01″ 纬度37°10′11.68″	
是否符合相关标准要求（贮存设施填报）		是			自行利用/处置方式（处置设施填报）				
自行贮存/利用/处置能力		50	单位	t	面积（贮存设施填报m2）			60	
自行贮存/利用/处置危险废物基本信息									
序号	固体废物类别	固体废物名称	代码	危险特性	类别	物理性状	产生环节	去向	备注

2024371003001253202412240745 33

1	危险废物	废液体催化剂	HW50 900-048-50	T	/	半固态（泥态废物，SS）	其他助剂生产线HX-01	自行贮存,委托处置	反应使用催化剂
2	危险废物	其他生产、销售、使用过程中产生的废矿物油及沾染矿物油的废弃包装物	HW08 900-249-08	T，I	/	液态（高浓度液态废物L）	其他HX-02	自行贮存,委托处置	废油
3	危险废物	烟气、VOCs治理过程（不包括餐饮行业油烟治理过程）产生的废活性炭，化学原料和化学制品脱色（不包括有机合成食品添加剂脱色）、除杂、净化过程产生的废活性炭（不包括900-405-06、772-005-18、 261-053-29、265-002-	HW49 900-039-49	T	/	固态（固态废物，S）	其他助剂生产线HX-01	自行贮存,委托处置	γ1生产产生废活性炭

2024371003001253202412240745 33

		29、384-003-29、387-001-29类废物）							
4	危险废物	含有或沾染毒性、感染性危险废物的废弃包装物、容器、过滤吸附介质	HW49 900-041-49	T/In	/	固态（固态废物，S）	其他助剂生产线HX-01	自行贮存,委托处置	Si-69生产废硫磺包装袋
5	危险废物	其他化工生产过程（不包括以生物质为主要原料的加工过程）中精馏、蒸馏和热解工艺产生的高沸点釜底残余物	HW11 900-013-11	T	/	液态（高浓度液态废物L）	其他助剂生产线HX-01	自行贮存,委托处置	γ1生产釜残
污染防控技术要求									
包装容器应达到相应的强度要求并完好无损，禁止混合贮存性质不相容而未经安全性处置的危险废物;危险废物容器和包装物以及危险废物贮存设施、场所应按规定设置危险废物识别标志;仓库式贮存设施应分开存放不相容危险废物，按危险废物的种类和特性进行分区贮存，采用防腐、防渗地面和裙脚，设置防止泄露物质扩散至外环境的拦截、导流、收集设施;贮存堆场要防风、防雨、防晒。排污单位生产运营期间危险废物自行贮存设施的环境管理和相关设施运行维护还应符合 GB 15562.2、GB 18484、GB 18597、GB 30485、HJ 2025 和 HJ 2042 等相关标准规范要求。									
注:设计贮存/处置危险废物数量按照环评文件及批复等相关文件要求填写。									

2024371003001253202412240745 33

固体废物类别					一般工业固体废物				
自行贮存和自行利用/处置设施基本信息									
设施名称		固体废物库			设施编号			TS001	
设施类型		自行贮存设施			位置			经度121° 54′ 51.01″ 纬度37°10′11.39″	
是否符合相关标准要求（贮存设施填报）		是			自行利用/处置方式（处置设施填报）				
自行贮存/利用/处置能力		80	单位	t	面积（贮存设施填报m2）			100	
自行贮存/利用/处置危险废物基本信息									
序号	固体废物类别	固体废物名称	代码	危险特性	类别	物理性状	产生环节	去向	备注
1	一般工业固体废物	其他一般工业固体废物	SW59	/	第Ⅰ类工业固体废物	固态（固态废物，S）	其他助剂生产线HX-01	委托利用,自行贮存	炭黑加料产生废包装袋由厂家回收
2	一般工业固体废物	其他一般工业固体废物	SW59	/	第Ⅰ类工业固体废物	固态（固态废物，S）	其他助剂生产线HX-01	自行贮存,委托处置	固化盐结晶盐经鉴定不属于危险废物
3	一般工业固体废物	其他一般工业固体废物	SW59	/	第Ⅰ类工业固体废物	固态（固态废物，S）	其他HX-02	自行贮存,委托处置	水处理废活性炭石英砂

2024371003001253202412240745 33

									反渗透膜，产生即委托处置，不在厂内储存
污染防控技术要求									
采用库房、包装工具(罐、桶、包装袋等)贮存一般工业固体废物的，贮存过程应满足相应防渗漏、防雨淋、防扬尘等环境保护要求;危险废物和生活垃圾不得进入一般工业固体废物贮存场及填埋场;不相容的一般工业固体废物应设置不同的分区进行贮存和填埋作业;贮存场、填埋场应设置清晰、完整的一般工业固体废物标志牌等。排污单位生产运营期间一般工业固体废物自行贮存/利用/处置设施的环境管理和相关设施运行维护要求还应符合 GB 15562.2、GB 18599、GB 30485 和 HJ 2035 等相关标准规范要求。									
注:设计贮存/处置危险废物数量按照环评文件及批复等相关文件要求填写。									

六、工业噪声排放信息

表17 工业噪声排放信息表

产噪单元编号	产噪单元名称	主要产噪设施及数量	主要噪声污染防治设施及数量
CZ0004	冷却塔	冷却塔/1台	基础减振/1座
CZ0003	有机载热体泵	泵/2台	基础减振/2座

2024371003001253202412240745 33

CZ0002	Si-69生产	泵/5台	基础减振/5座
CZ0001	Si-69生产	空压机/1台	基础减振/1座

排放标准名称及编号	生产时段	
	昼间	夜间
工业企业厂界环境噪声排放标准GB 12348—2008	06:00-22:00	22:00-次日06:00

工业噪声排放许可管理要求

厂界噪声点位名称	厂界外声环境功能区类别	工业噪声许可排放限值 dB(A)			
		昼间	夜间		
		等效声级	等效声级	频发噪声最大声级	偶发噪声最大声级
西厂界	3	65	55	65	70
东厂界	3	65	55	65	70
北厂界	3	65	55	65	70

20243710030012532024122407453 3

南厂界	3	65	55	65	70
厂界噪声点位名称	监测指标	监测技术	自动监测是否应联网	手工监测频次	
南厂界	等效声级,最大声级	手工	否	1次/季	
西厂界	等效声级,最大声级	手工	否	1次/季	
东厂界	等效声级,最大声级	手工	否	1次/季	
北厂界	等效声级,最大声级	手工	否	1次/季	
其他信息					
工业噪声污染防治应满足 GB/T 50087 和 HJ 2034 中噪声控制相关要求。a) 优化产噪设施布局和物流运输路线，优先采用低噪声设备和运输工具。b)设备的运行和维护应符合设备说明书和相关技术规范的规定，定期检查其活动机构(如较链、锁扣等)和密封机构(材料》的磨损情况等，及时保养、更换。c)大型声综合治理工程应制定检修计划和应急预案。污染治理系统检修时间应与工艺设备同步，对可能有问题的治理系统或设备应随时检查，检修和检查结果应记录并存档。d)噪声控制设备中的易损设备、配件和通用材料，由工业噪声排污单位按机械设备管理规程和工艺安全运行要求储备，保证治理设施的正常使用。e)所有噪声与振动控制设备，都应根据其使用环境的卫生条件、介质属性等要素，制定相应的运行和维护规程，确保其性能和使用寿命。f)定期对噪声污染防治设施进行检查维护，确保噪声污染防治设施可靠有效。					

2024371003001253202412240745 33

七、环境管理要求

（一）自行监测

表18 自行监测及记录信息表

序号	污染源类别/监测类别	排放口编号/监测点位	排放口名称/监测点位名称	监测内容（1）	污染物名称	监测设施	自动监测是否联网	自动监测仪器名称	自动监测设施安装位置	自动监测设施是否符合安装、运行、维护等管理要求	手工监测采样方法及个数（2）	手工监测频次（3）	手工测定方法（4）	其他信息
1	废气	DA001	颗粒车间排放口	烟气量,烟气流速,烟气温度,烟气含湿量	颗粒物	手工					非连续采样 至少3个	1次/半年	固定污染源废气低浓度颗粒物测定 重量法 HJ836-2017	
2	废气	DA003	Y1车间排放口	烟气量,烟气流	挥发性有机物	手工					非连续采样 至少3个	1次/半年	《固定污染源废气总烃、甲烷和非甲烷总烃的测	

2024371003001253202412240745 33

序号	污染源类别/监测类别	排放口编号/监测点位	排放口名称/监测点位名称	监测内容（1）	污染物名称	监测设施	自动监测是否联网	自动监测仪器名称	自动监测设施安装位置	自动监测设施是否符合安装、运行、维护等管理要求	手工监测采样方法及个数（2）	手工监测频次（3）	手工测定方法（4）	其他信息
				速,烟气温度,烟气含湿量									定气象色谱法》（HJ/T38-2017）	
3	废气	DA004	69车间排放口	烟气量,烟气流速,烟气温度,烟气含湿量	挥发性有机物	自动	是	废气非甲烷总烃连续监测系统	厂内	是	非连续采样 至少3个	1天/4次，监测周期间隔不超过6小时	《固定污染源废气总烃、甲烷和非甲烷总烃的测定气象色谱法》（HJ/T38-2017）	在线监测系统故障/不能正常运行超过6小时，应组织开展人工监测，1天/4次，监测周期间隔不超过6小时
4	废气	DA005	Y2-1排放	烟气量,烟	挥发性有机物	自动	是	废气非甲烷总	厂内	是	非连续采样	1天/4次，监测	《固定污染源废气	在线监测系统故障

20243710030012532024122407453 3

序号	污染源类别/监测类别	排放口编号/监测点位	排放口名称/监测点位名称	监测内容（1）	污染物名称	监测设施	自动监测是否联网	自动监测仪器名称	自动监测设施安装位置	自动监测设施是否符合安装、运行、维护等管理要求	手工监测采样方法及个数（2）	手工监测频次（3）	手工测定方法（4）	其他信息
			口	气流速,烟气温度,烟气含湿量				烃连续监测系统			至少3个	周期间隔不超过6小时	总烃、甲烷和非甲烷总烃的测定气相色谱法》（HJ 38-2017）	/不能正常运行超过6小时，应组织开展人工监测，1天/4次，监测周期间隔不超过6小时
5	废气	DA006	Y2-2车间排放口	烟气量,烟气流速,烟气温度,烟气含湿量	氯化氢	手工					非连续采样 至少3个	1次/半年	固定污染源排气中氯化氢的测定硫氰酸汞分光光度法HJ/T 27-1999	
6	废气	DA007	危废	烟气	臭气浓度	手工					非连续采	1次/半	环境空气和废气	

2024371003001253202412240745 33

序号	污染源类别/监测类别	排放口编号/监测点位	排放口名称/监测点位名称	监测内容（1）	污染物名称	监测设施	自动监测是否联网	自动监测仪器名称	自动监测设施安装位置	自动监测设施是否符合安装、运行、维护等管理要求	手工监测采样方法及个数（2）	手工监测频次（3）	手工测定方法（4）	其他信息
			库排气筒	流速,烟气温度,烟气含湿量,烟气量							样 至少3个	年	臭气的测定 三点比较式臭袋法 HJ1226-2022	
7	废气	DA007	危废库排气筒	烟气流速,烟气温度,烟气含湿量,烟气量	挥发性有机物	手工					非连续采样 至少3个	1次/半年	《固定污染源废气 总烃、甲烷和非甲烷总烃的测定气相色谱法》（HJ 38-2017）	
8	废气	厂界		风速,风向,温度,湿度,	臭气浓度	手工					非连续采样 至少3个	1次/半年	环境空气和废气臭气的测定 三点比较式臭袋法 HJ1262-2022	

20243710030012532024122407453 3

序号	污染源类别/监测类别	排放口编号/监测点位	排放口名称/监测点位名称	监测内容（1）	污染物名称	监测设施	自动监测是否联网	自动监测仪器名称	自动监测设施安装位置	自动监测设施是否符合安装、运行、维护等管理要求	手工监测采样方法及个数（2）	手工监测频次（3）	手工测定方法（4）	其他信息
				气压										
9	废气	厂界		风速，风向，温度，湿度，气压	氯化氢	手工					非连续采样 至少3个	1次/半年	环境空气和废气 氯化氢的测定 离子色谱法HJ 549-2016代替HJ 549-2009	
10	废气	厂界		风速，风向，温度，湿度，气压	挥发性有机物	手工					非连续采样 至少3个	1次/半年	环境空气 总烃、甲烷和非甲烷总烃的测定 直接进样-气相色谱法HJ604-2017	
11	废气	厂界		风速，风向，温度，湿度，气压	颗粒物	手工					非连续采样 至少3个	1次/半年	环境空气总悬浮颗粒物的测定 重量法 HJ1263-2022	
12	废水	DW001	1号雨水排	流量	悬浮物	手工					混合采样 至少3个	1次/月	水质 悬浮物的测定	有流动水排放时按

2024371003001253202412240745 33

序号	污染源类别/监测类别	排放口编号/监测点位	排放口名称/监测点位名称	监测内容（1）	污染物名称	监测设施	自动监测是否联网	自动监测仪器名称	自动监测设施安装位置	自动监测设施是否符合安装、运行、维护等管理要求	手工监测采样方法及个数（2）	手工监测频次（3）	手工测定方法（4）	其他信息
			放口								混合样		重量法 GB 11901-1989	月监测
13	废水	DW001	1号雨水排放口	流量	化学需氧量	手工					混合采样至少3个混合样	1次/月	水质 化学需氧量的测定 快速消解分光光度法 HJ/T 399-2007	有流动水排放时按月监测

注：（1）指气量、水量、温度、含氧量等项目。

（2）指污染物采样方法，如对于废水污染物：“混合采样（3个、4个或5个混合）”“瞬时采样（3个、4个或5个瞬时样）”；对于废气污染物：“连续采样”“非连续采样（3个或多个）”。

（3）指一段时期内的监测次数要求，如1次/周、1次/月等，对于规范要求填报自动监测设施的，在手工监测内容中填报自动在线监测出现故障时的手工频次。

20243710030012532024122407453 3

（4）指污染物浓度测定方法，如“测定化学需氧量的重铬酸钾法”、“测定氨氮的水杨酸分光光度法”等。

（5）根据行业特点，如果需要对雨排水进行监测的，应当手动填写。

监测质量保证与质量控制要求：

按照《排污许可证申请与核发技术规范 专用化学品制造工业》、《排污单位自行检测技术指南总则》要求，根据执行检测方案及开展状况，梳理全过程检测质控要求，建立自行检测质量和质量控制体系。

监测数据记录、整理、存档要求：

检测期间手工监测的记录和自动监测运维记录按照《排污许可证申请与核发技术规范 专用化学品制造工业》、《排污单位自行检测技术指南总则》要求，应当根据“自行监测方案及开展状况，梳理全过程检测质控要求，建立自行检测质量和质量控制体系”执行。应同步记录监测期间生产工况。记录存档期限不低于5年。

2024371003001253202412240745 33

（二）环境管理台账记录

表19 环境管理台账信息表

序号	类别	记录内容	记录频次	记录形式	其他信息
1	基本信息	企业名称、法人代表、社会统一信用代码、地址、生产规模、许可证编号、生产及治理设施名称、规格型号、设计生产及污染处理能力等	无变化时1次/年；有变化时及时记录。	电子台账+纸质台账	台账保存期限不少于5年
2	基本信息	污染防治设施主要技术参数及设计值；对于防渗漏、防泄漏等污染防治措施，还应记录落实情况及问题整改情况等。	无变化时1次/年；有变化时及时记录。	电子台账+纸质台账	台账保存期限不少于5年
3	生产设施运行管理信息	生产设施运行管理信息（正常工况）：运行状态（是否正常运行，主要参数名称及数值），生产负荷（主要产品产量与设计生产能力之比），主要产品产量（名称、产量），原辅料（名称、用量、硫元素占比、VOCs成分占比（如有）、有毒有害物质及成分占比（如有）），燃料（名称、用量、硫元素占比、热值等），其他（用电量等）等。 对于无实际产品、燃料消耗的相关生产设施，仅记录正常工况下的运行状态和生产负荷信息。	运行状态1次/日或批次，生产负荷1次/日或批次，产品产量1次/日，原辅料燃料1次/批。	电子台账+纸质台账	台账保存期限不少于5年
4	生产设施运行管理信息	生产设施运行管理信息（非正常工况）：起止时间、产品产量、原辅料及燃料消耗量、事件原因、应对措施、	1次/工况期。	电子台账+纸质台账	台账保存期限不少于5年

20243710030012532024122407453 3

序号	类别	记录内容	记录频次	记录形式	其他信息
		是否报告等。			
5	污染防治设施运行管理信息	污染防治设施运行管理信息（正常情况）：运行情况（是否正常运行；治理效率、副产物产生量等），主要药剂添加情况（添加（更换）时间、添加量等）等；涉及DCS系统的，还应记录DCS曲线图。DCS曲线图应按不同污染物分别记录，至少包括烟气量、污染物进出口浓度等。	运行情况1次/日，主要药剂添加情况1次/日或批次，DCS曲线图1次/月。	电子台账+纸质台账	台账保存期限不少于5年
6	污染防治设施运行管理信息	污染防治设施运行管理信息（异常情况）：起止时间、污染物排放浓度、异常原因、应对措施、是否报告等。噪声污染防治设施维修和更换情况记录内容包括维修、更换时间，维修更换内容。	1次/异常情况期。噪声每发生一次记录一次。	电子台账+纸质台账	台账保存期限不少于5年
7	监测记录信息	监测记录信息：对手工监测记录、自动监测运行维护记录、信息报告、应急报告内容的要求进行台账记录。监测质量控制根据HJ/T 373、HJ/T 819要求执行，同时记录监测时的生产工况，系统校准、校验工作等必检项目和记录，以及仪器说明书及相关标准，规范中规定的手工监测应记录手工监测的日期、时间、污染物排放口和监测点位、监测内容、监测方法、监测频次、手工监测仪器及型号、采样方法及个数、监测结果、是否超标等。对于	按照HJ 819及各行业自行监测技术指南规定执行。噪声每发生一次记录一次，	电子台账+纸质台账	台账保存期限不少于5年

20243710030012532024122407453 3

序号	类别	记录内容	记录频次	记录形式	其他信息
		手工监测的工业噪声排污单位，应记录手工监测时段信息、噪声污染防治设施维修和更换情况。手工检查时段信息应记录监测时段内非正常工况情形、事件原因、是否报告、应对措施等。监测时段内工业噪声排放值超标情况，包括超标原因、是否报告、应对措施等；噪声污染防治设施维修和更换情况记录内容包括维修、更换时间、维修更换内容。			
8	其他环境管理信息	1.无组织废气污染防治措施管理维护信息2.特殊时段环境管理信息3.其他信息（法律法规、标准规范确定等）4.一般工业固废记录：固体废物的基础信息及流向信息；固体废物产生、贮存以及自行利用处置的详细信息等。危废废物记录：危险废物的产生工序、危险废物特性和危险废物产生情况；危险废物产生、贮存、利用处置等环节的动态流向等记录。	1.1次/日。2.按照上述频次记录。3.依据法律法规、标准规范或生产运行规律等确定记录频次。4.按固废、危废管理要求记录	电子台账+纸质台账	台账保存期限不少于5年

20243710030012532024122407453 3

八、补充登记信息

1.主要产品信息

序号	行业类别	生产工艺名称	主要产品	主要产品产能	计量单位	备注

2.燃料使用信息

序号	燃料类别	燃料名称	使用量	计量单位	备注

3.涉VOCs辅料使用信息

20243710030012532024122407453 3

序号	辅料类别	辅料名称	使用量	计量单位	备注

4.废气排放信息

序号	废气排放形式	废气污染治理设施	治理工艺	数量	备注

序号	废气排放口名称	执行标准名称	数量	备注

5.废水排放信息

序号	废水污染治理设施	治理工艺	数量	备注

2024371003001253202412240745 33

序号	废水排放口名称	执行标准名称	排放去向	备注

6. 工业固体废物排放信息

序号	工业固废废物名称	是否属于危险废物	去向	备注

7.工业噪声

工业噪声	工业噪声污染防治设施	执行标准及标准号

2024371003001253202412240745 33

8. 其他需要说明的信息

九、有核发权的地方生态环境主管部门增加的管理内容（如需）

一、排污口设置按照相关规范要求建设。排污口位置和数量、排放方式、排放去向、排放污染物种类、排放浓度和排放量、执行的排放标准等符合排污许可证的规定，不得私设暗管或以其他方式逃避监管。保证污染防治设施正常使用，不得擅自拆除或闲置。二、按照《排污许可证申请与核发技术规范
专用化学产品制造工业》、《排污单位自行监测技术指南》的要求，进行相关的台账记录、开展自行监测、编制执行报告，国家或地方发布的标准、规范性文件、环境影响报告书（表）及其批复中有更加严格要求的，从严执行，并按照规定进行公开上报。三、加强污染防治设施运行维护和管理，健全环境保护责任制度，确保污染物稳定达标排放。四、严格按照有关规定做好固体废物及危险废物的管理、贮存、处置，严禁非法转移、处置。
五、除满足本证要求外，排污单位生产经营活动还应满足国家和地方环保法规标准以及国家和地方人民政府依规制定的环境质量限期达标规划、冬防措施、重大活动保障措施、重污染天气应急措施等各项管理要求。六、按照《排污许可管理条例》、《排污许可管理办法（试行）》规定，执行排污许许可证的申请、变更、延续等。七、若国家、省级有新的环境标准、技术规范、自行监测技术指南出台，按新标准、新规范、新技术指南执行。

十、改正规定（如需）

2024371003001253202412240745 33

表20 改正规定信息表

序号	整改问题	整改措施	整改时限	整改计划	是否完成整改

十、锅炉申请信息

表21 实施简化管理的气体燃料锅炉排污单位申请信息

锅炉编号	容量	容量单位	年运行时间（h）	燃料种类	年燃料使用量(万立方米/年	备注

20243710030012532024122407453 3

					)	
MF0001	6	t/h	7200	天然气	397000	
MF0002	4	t/h	7200	天然气	264000	

主要产品（介质）	蒸汽、有机热载体	主要污染物类别	废气、废水
大气污染物排放形式	有组织	废水污染物排放去向	不外排

废气排放口编号	废气排放口名称	污染物项目	污染物排放执行标准名称	浓度限值（mg/m³）
DA002	锅炉排放口	二氧化硫	锅炉大气污染物排放标准DB37/2374-2018	50
		氮氧化物		200
		林格曼黑度		1
		颗粒物		10

废水排放口编号	废水排放口名称	污染物项目	污染物排放执行标准名称	浓度限值（mg/L）

自行监测要求	废气

2024371003001253202412240745 33

污染源类型	排放口编号	排放口名称	监测点位	监测指标	监测频次
废气	DA002	锅炉排放口	烟囱	氮氧化物	1次/月
				颗粒物、二氧化硫	1次/年
				林格曼黑度	1次/年
备注信息					
注：a 排污单位逐台填报锅炉编号、容量、年运行时间和燃料信息等。 b 不同气体燃料混烧的锅炉分别填写不同气体燃料种类及消耗量。 c 废气、废水不同污染物项目根据执行的污染物排放标准分类填写。					

2024371003001253202412240745 33

十一、附图

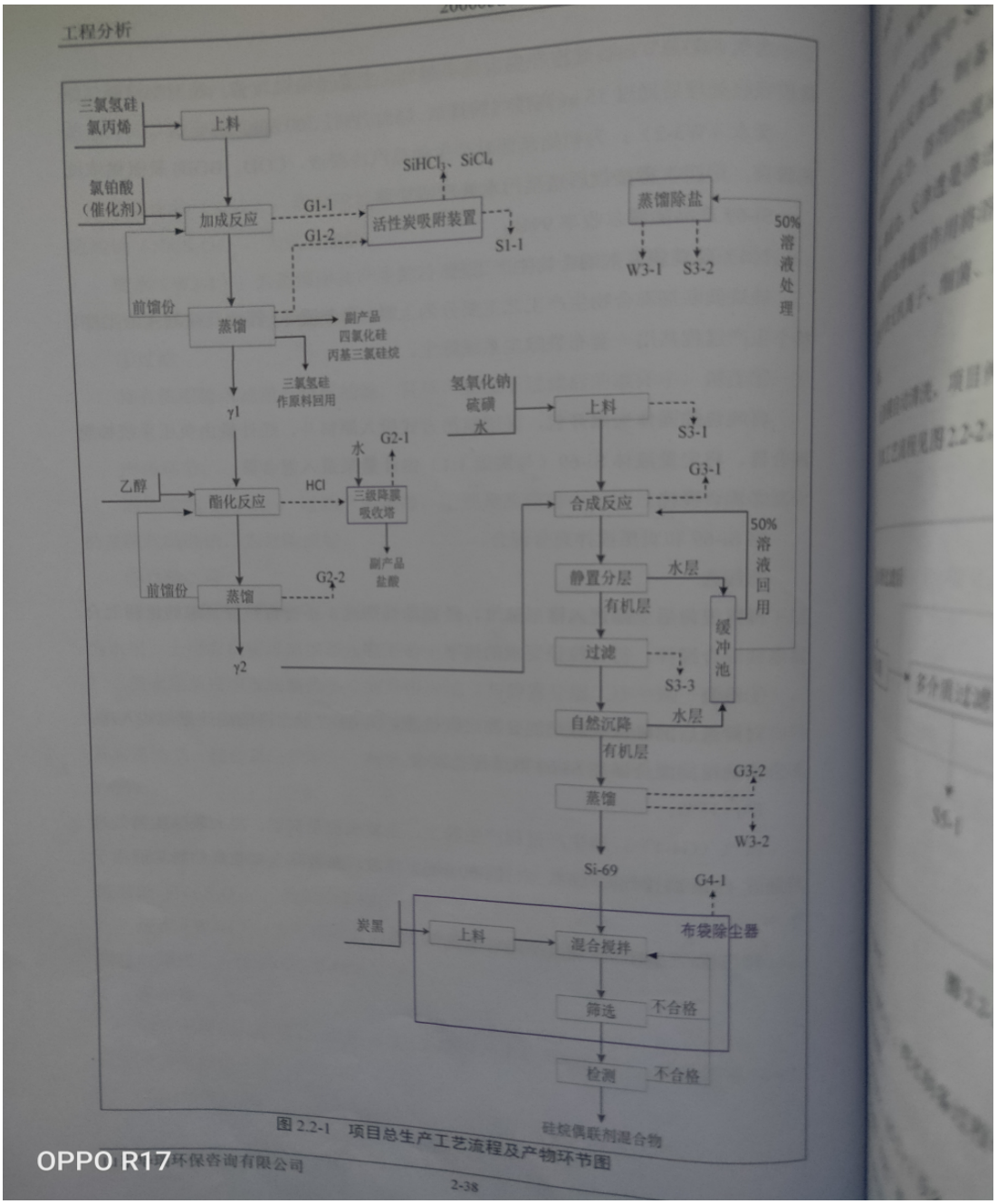

图1 生产工艺流程图

2024371003001253202412240745 33

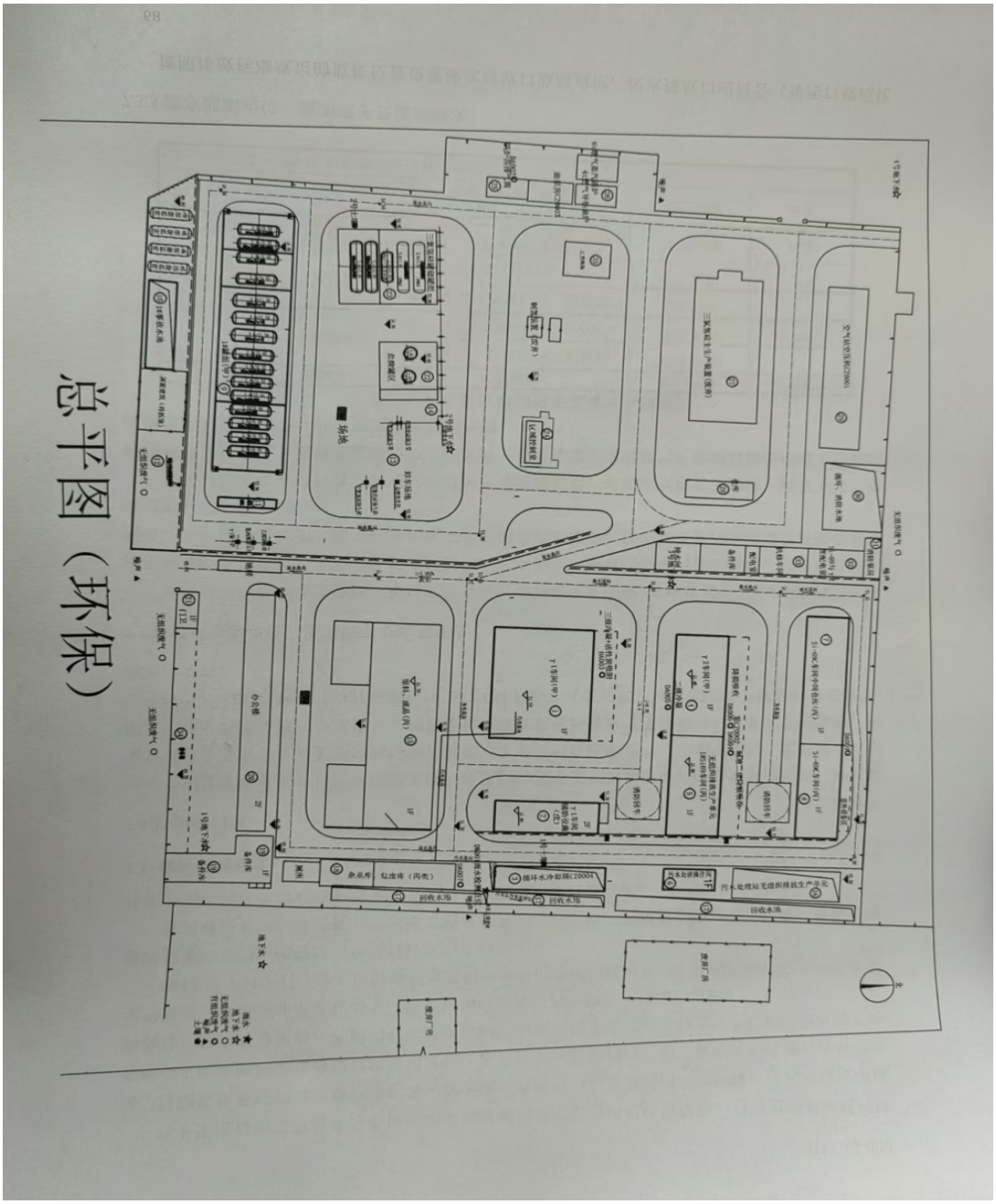
总平图（环保）
场地
办公楼
杂品库
危废库（丙类）
回收水塔
循环水冷却塔(2000T)
污水处理站无组织排放生产单元
1#车间(甲)
2#车间(甲)
3#车间(甲)
4#车间(甲)
5#-10#车间中间仓库(丙)
5#-10#车间(甲)
无组织排放生产单元
(无组织排放)
(甲)
(乙)
(丙)
(丁)
(戊)
IF
1F
2F
3F
4F
5F
6F
7F
8F
9F
10F
1#-4#车间中间仓库
1#-4#车间(甲)
1#-4#车间(乙)
1#-4#车间(丙)
1#-4#车间(丁)
1#-4#车间(戊)
1#-4#车间(甲)
1#-4#车间(乙)
1#-4#车间(丙)
1#-4#车间(丁)
1#-4#车间(戊)
1#-4#车间中间仓库

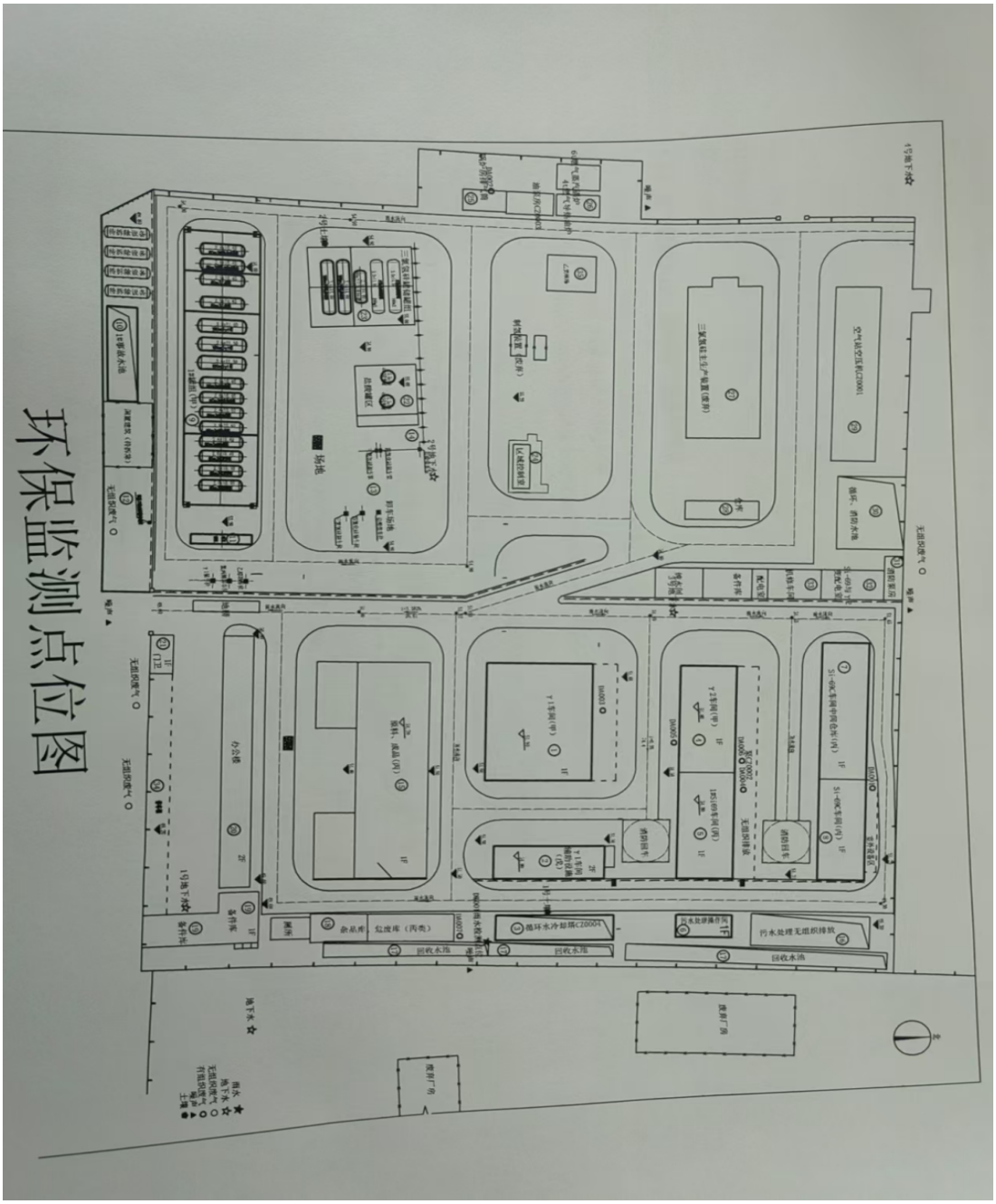
环保监测点位图
场地
办公楼
备件库
成品(外)
7-1车间(甲)
7-2车间(甲)
7-3车间(甲)
7-4车间(甲)
7-5车间(甲)
7-6车间(甲)
7-7车间(甲)
7-8车间(甲)
7-9车间(甲)
7-10车间(甲)
7-11车间(甲)
7-12车间(甲)
7-13车间(甲)
7-14车间(甲)
7-15车间(甲)
7-16车间(甲)
7-17车间(甲)
7-18车间(甲)
7-19车间(甲)
7-20车间(甲)
7-21车间(甲)
7-22车间(甲)
7-23车间(甲)
7-24车间(甲)
7-25车间(甲)
7-26车间(甲)
7-27车间(甲)
7-28车间(甲)
7-29车间(甲)
7-30车间(甲)
7-31车间(甲)
7-32车间(甲)
7-33车间(甲)
7-34车间(甲)
7-35车间(甲)
7-36车间(甲)
7-37车间(甲)
7-38车间(甲)
7-39车间(甲)
7-40车间(甲)

20243710030012532024122407453 3